ПТЭ70КМ(П)-80.7548.00.00.000 СБ
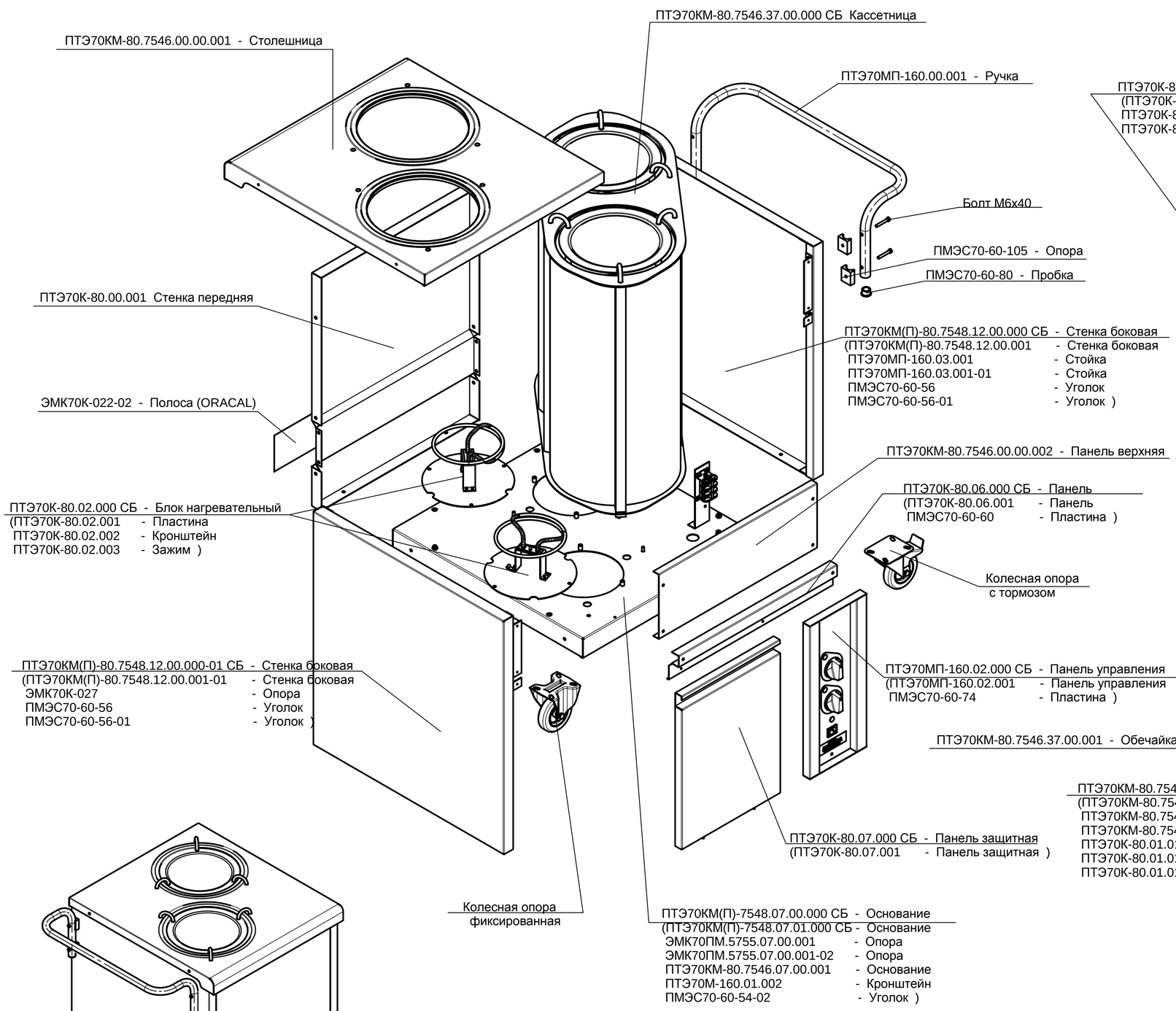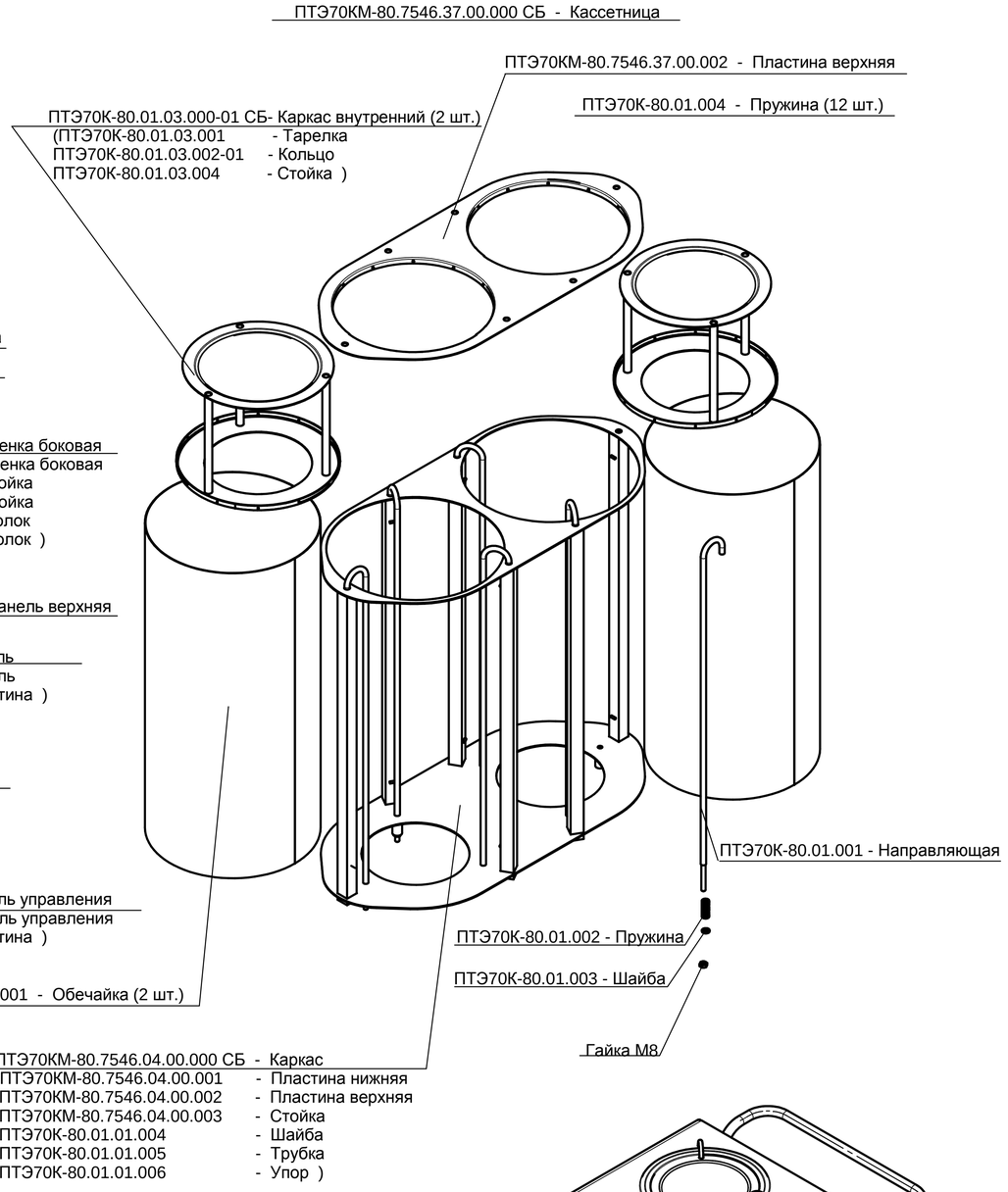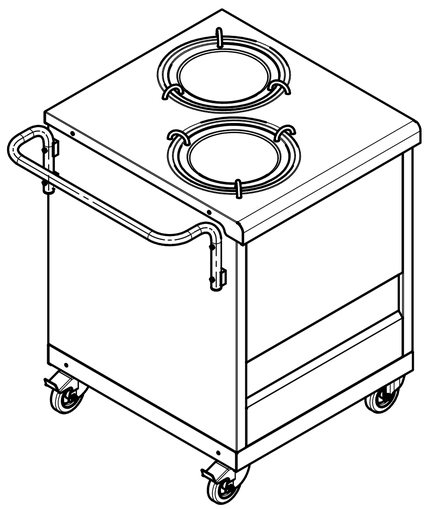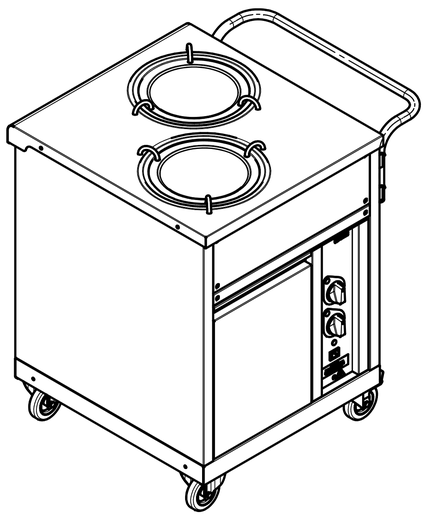
Подогреватель тарелок электрический передвижной